Poptávka

SPÍNACÍ MODUL DCM 010

01010.0-00
DCM 010 spínací modul, DC 15 A



- Vysoký spínaný výkon DC
- Všestranné využití
- Široký rozsah DC napětí
- Jednoduché zapojení

POPIS PRODUKTU

Spínací modul je určen pro spínání stejnosměrného zařízení s vysokými proudy ve skříních rozvaděčů. Je ovládán pomocí externího, bezpotenciálového kontaktu (termostat nebo hygrostat), připojeného mezi terminály 3 a 4. Je třeba zajistit, aby externí kontakt byl vhodný pro bezproblémové přepínání požadovaného signálu.

SPECIFIKACE

Druh montáže	Připnout, DIN lišta
Hloubka	44 mm
Hmotnost	0,65 kg
Materiál těla	Plast
Napětí max.	56 V dc
Napětí min	20 V ac
Provozní teplota	-30°C ... +40°C
Provozní vlhkost	< 90% RH
Shoda s normami	CE, cRUus, EAC, RoHS, UL, VDE
Šířka	53 mm
Teplota skladování	-40°C ... +80°C
Třída krytí	IP20
Vlhkost skladování	<90% RH
Výška	93 mm

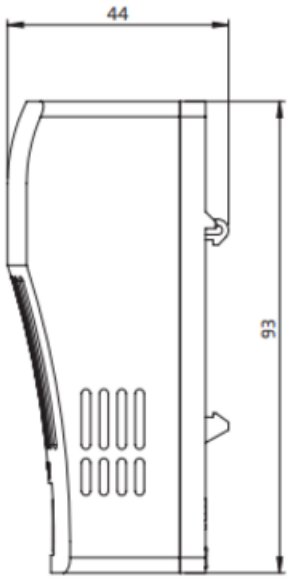
44
93

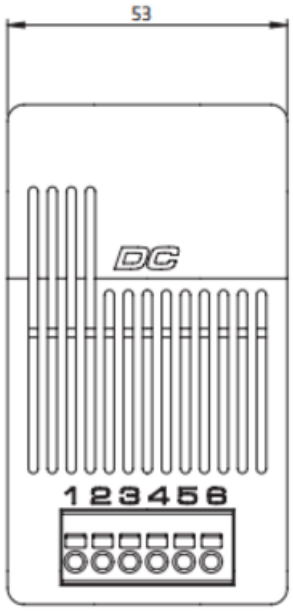
53
DC
1 2 3 4 5 6

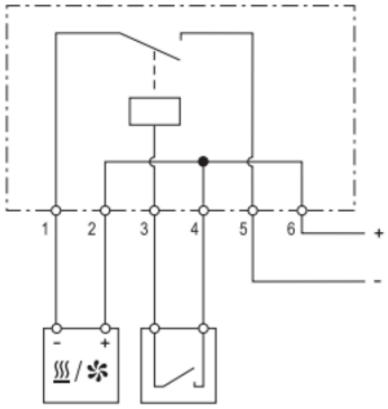
1
2
3
4
5
6
+
-

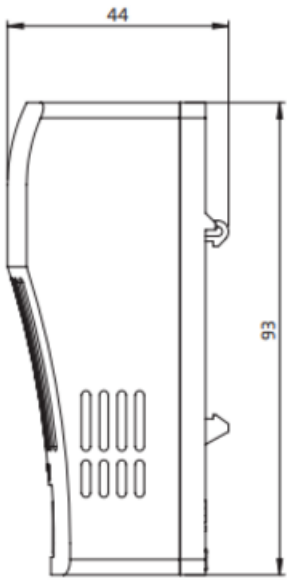
44
93

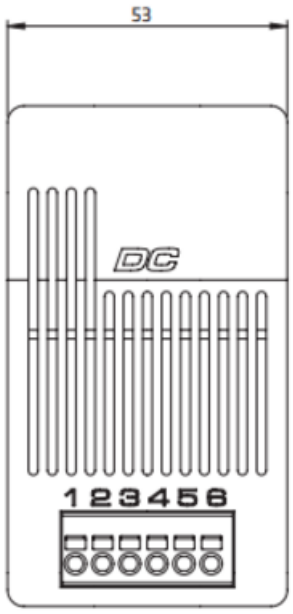
53
DC
1 2 3 4 5 6

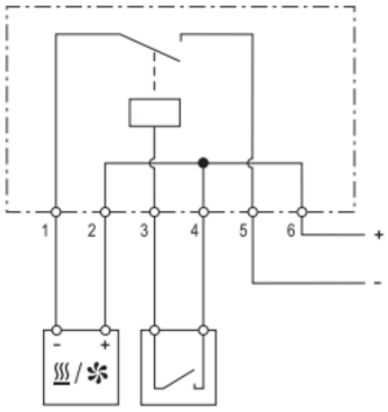
1
2
3
4
5
6
+
-