# ELEKTRONICKÝ HYGROSTAT DCF 010

01012.0-20
DCF 010 hygrostat, N/O&N/C,40...90 % RV,DC 15A,se snímacem

- Vysoký spínaný výkon DC
- Nastavitelná vlhkost
- Minimální hystereze
- Optická LED indikace funkce
- Přesné měření externím senzorem

### POPIS PRODUKTU

Elektronický hygrostat s integrovaným spínacím modulem je určen pro ovládání DC zařízení s vysokým výkonem ve skříních rozvaděčů. Topení, chlazení, ventilace nebo signalizační zařízení mohou být přímo ovládány interním elektronickým okruhem. Externí senzor může být pro přesné měření atmosférické vlhkosti umístěn kdekoliv v rozvaděči. Navíc, tento hygrostat je dostupný nejen ve verzi pro měření atmosférické vlhkosti prostřednictvím externího senzoru, ale i pro měření teploty.

## SPECIFIKACE

| | |
|---|---|
| **Barva** | Šedá |
| **Control range humidity from** | 40 % RF |
| **Control range humidity to** | 90 % RF |
| **Druh montáže** | Připnout, DIN lišta |
| **Hloubka** | 44 mm |
| **Hmotnost** | 1,2 kg |
| **Hysteresis Humidity** | 4% RH @ +25°C, 50% RH |
| **Materiál těla** | Plast |
| **Napětí max.** | 56 V dc |
| **Napětí min** | 20 V dc |
| **Provozní teplota** | -30°C … +40°C |
| **Provozní vlhkost** | < 90% RH |
| **Shoda s normami** | CE, cULus, EAC, RoHS, UL, UL E164102, VDE |

| | |
|---|---|
| **Šířka** | 53 mm |
| **Teplota skladování** | -40°C ... +80°C |
| **Třída krytí** | IP20 |
| **Typ kontaktu** | 1 x N/O (MOSFET) and 1 x N/C (MOSFET) |
| **Vlhkost skladování** | <90% RH |
| **Výška** | 93 mm |

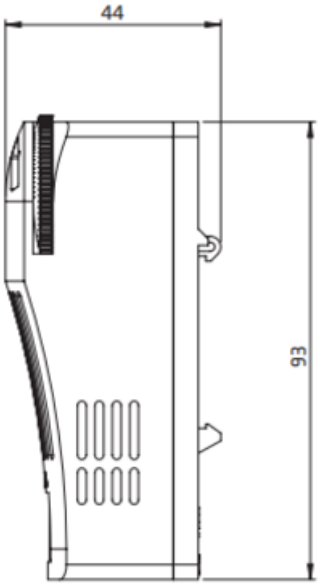


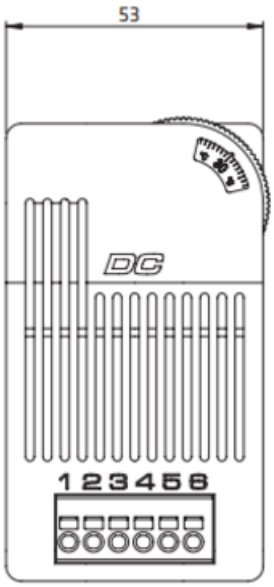


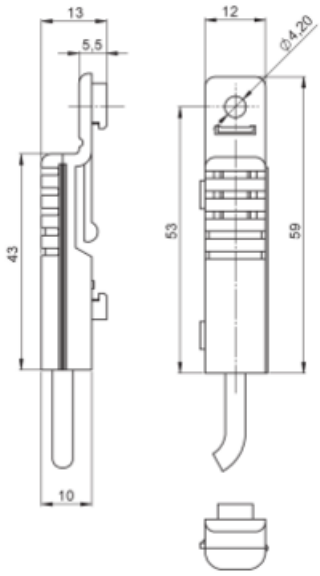


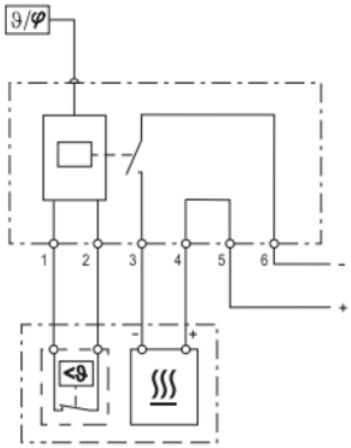


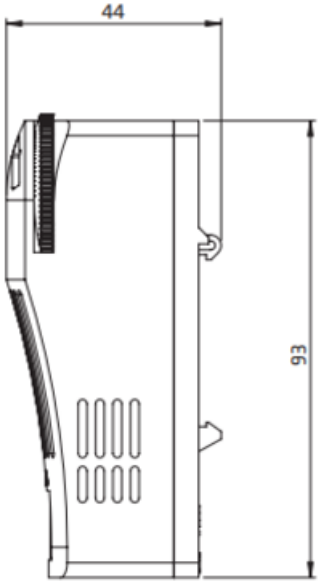


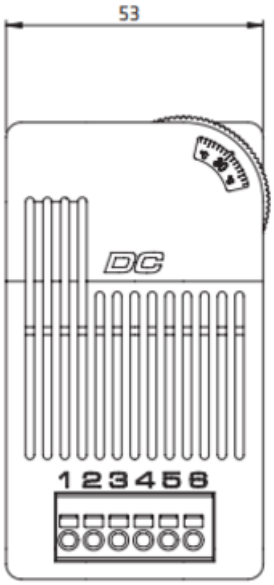

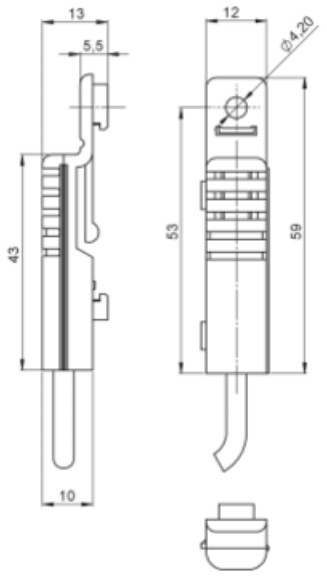
13
5,5
12
Ø4,20
43
53
59
10

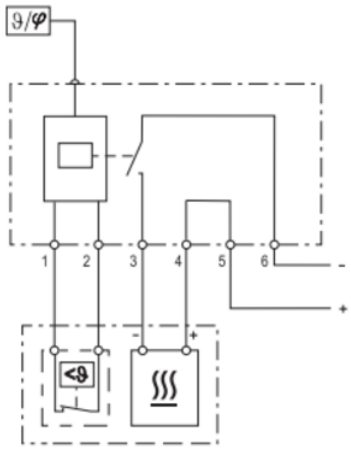
ϑ/φ
1
2
3
4
5
6
-
+
<ϑ