ELEKTRONICKÝ HYGROSTAT DCF 010

01012.0-20
DCF 010 hygrostat, N/O&N/C,40...90 % RV,DC 15A,se snímacem

- Vysoký spínaný výkon DC
- Nastavitelná vlhkost
- Minimální hystereze
- Optická LED indikace funkce
- Přesné měření externím senzorem

POPIS PRODUKTU

Elektronický hygrostat s integrovaným spínacím modulem je určen pro ovládání DC zařízení s vysokým výkonem ve skříních rozvaděčů. Topení, chlazení, ventilace nebo signalizační zařízení mohou být přímo ovládány interním elektronickým okruhem. Externí senzor může být pro přesné měření atmosférické vlhkosti umístěn kdekoliv v rozvaděči. Navíc, tento hygrostat je dostupný nejen ve verzi pro měření atmosférické vlhkosti prostřednictvím externího senzoru, ale i pro měření teploty.

SPECIFIKACE

Barva	Šedá
Control range humidity from	40 % RF
Control range humidity to	90 % RF
Druh montáže	Připnout, DIN lišta
Hloubka	44 mm
Hmotnost	1,2 kg
Hysteresis Humidity	4% RH @ +25°C, 50% RH
Materiál těla	Plast
Napětí max.	56 V dc
Napětí min	20 V dc
Provozní teplota	-30°C … +40°C
Provozní vlhkost	< 90% RH
Shoda s normami	CE, cULus, EAC, RoHS, UL, UL E164102, VDE
Šířka	53 mm
Teplota skladování	-40°C ... +80°C

Třída krytí	IP20
Vlhkost skladování	<90% RH
Výška	93 mm

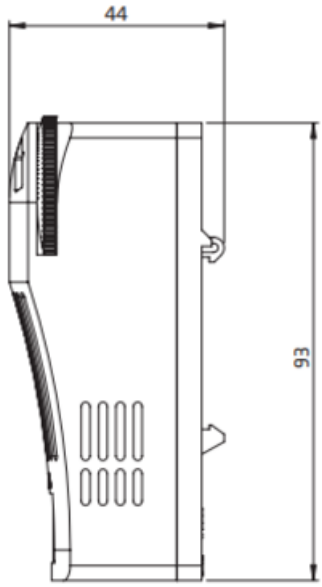

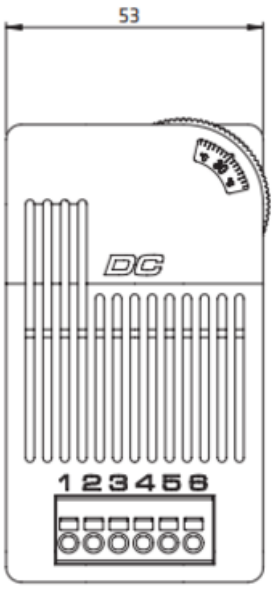

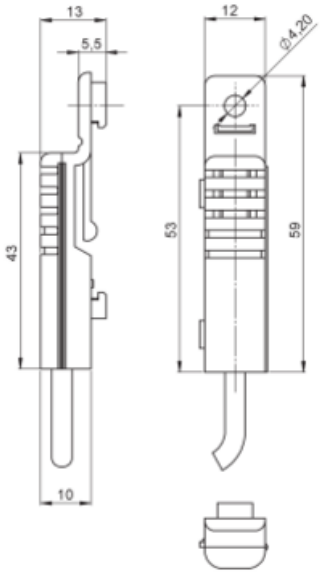

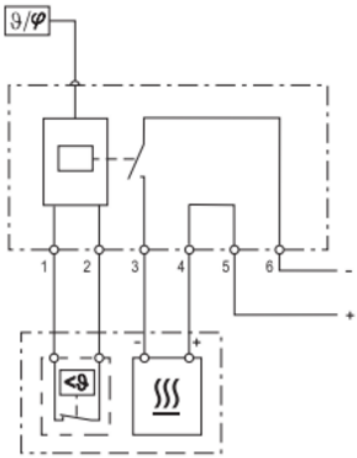

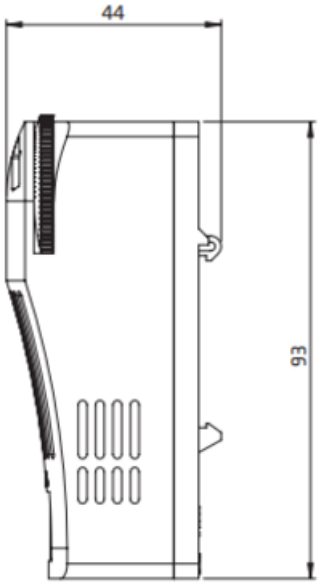

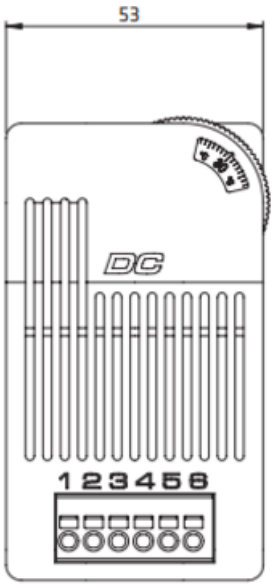

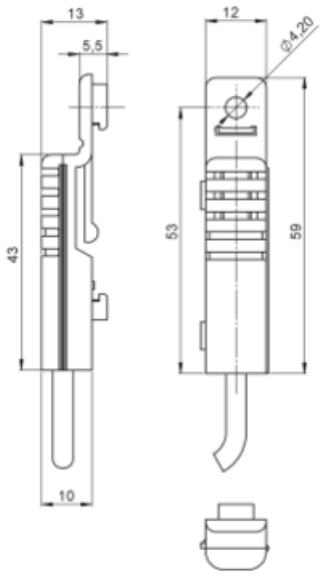
13
5,5
12
ø4,20
43
53
59
10

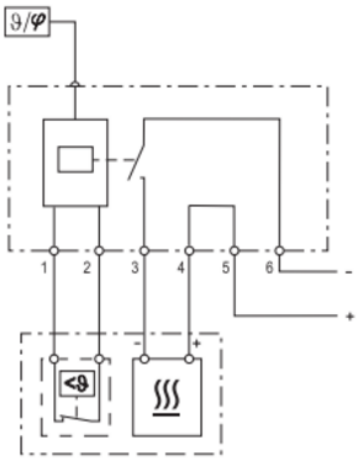
ϑ/φ
1
2
3
4
5
6
-
+
<ϑ