ELEKTRONICKÝ TERMO-HYGROSTAT ETF012

01230.1-00
ETF 012 termo-hygrostat 50-90% RH, 0 až +60 °C,CO, 24-48V DC

- Regulace teploty a relativní vlhkosti
- Indikace LED diodou
- Vysoká spínací schopnost
- Rychlá montáž na DIN lištu

POPIS PRODUKTU

Tento elektronický regulátor snímá relativní vlhkost vzduchu a teplotu. Jakmile je dosažena některá z předem nastavených hodnot spouští pomocí reléového kontaktu topení nebo ventilátor. Zamezuje tak kondenzaci vlhkosti ve skříni a vzniku koroze. LED dioda v otočném regulátoru signalizuje funkci připojeného zařízení.

TECHNICKÉ PARAMETRY

Hystereze (teplota)	2 °C (±1 °C)
Hystereze (vzdušná vlhkost)	4 % (±1 %) rF
Odezva, vlhkost	Cca. 160 sec.
Kontakt	Přepínací
Přechodový odpor kontaktu	<10 mΩ
Elektrická životnost	>100,000 přepnutí
Max. spínaný výkon	240 V AC, 8 A (odporová zátěž) 120 V AC, 8 A (odporová zátěž) 240 V AC, 3 A (induktivní zátěž, cosφ=0.6) 120 V AC, 3 A (induktivní zátěž, cosφ=0.6) 24 V DC, 4 A
EMC	Podle EN 55014-1-2, EN 61000-3-2, EN 61000-3-3
Připojení	Pětipólová svorka pro max. průřez vodiče 2,5 mm²
Montáž	Rychloupínací úchyt pro montáž na DIN lištu 35 mm
Skladovací teplota	-20 °C a +80 °C
Kryt	Plast, UL94 V0, světle šedý
Třída krytí	IP20

Hmotnost	Cca. 0.2 kg
Soulad s normami	, , UL soubor E164102

ROZMĚRY

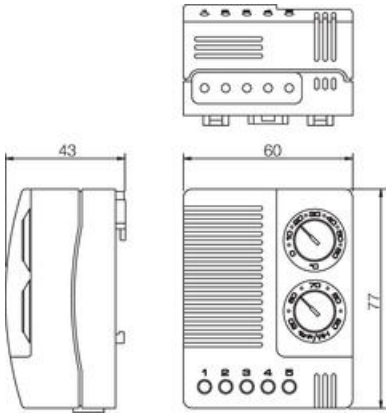

PŘIPOJENÍ

Schéma připojení

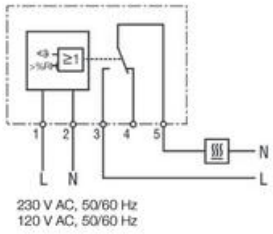

Příklad zapojení

Termo-hygrostat Topné těleso

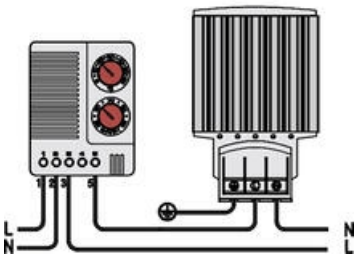

OBJEDNACÍ INFORMACE

Objednací číslo	Popis	Provozní napětí	Teplota	Vlhkost (rF)	E-kód
01230.0-00	Termo-hygrostat elektronický ETF012	100 -240V AC	0 až +60 °C	50 až 90 % RV	E2599037
01230.9-00	Termo-hygrostat elektronický ETF012	100 -240V AC	+32 až +140 °F	50 až 90 % RV	E2599038
01230.9-01	Termo-hygrostat elektronický ETF012	24-48V DC	0 až +60 °C	50 až 90 % RV	E2599039

SPECIFIKACE

Barva	Světle šedá
Control range humidity from	50 % RF
Control range humidity to	90 % RF
Control range temperature from	0 °C
Control range temperature to	60 °C

Druh montáže	Připnout, DIN lišta
EMC	EN 55014-1-2, EN 61000-3-2, EN 61000-3-3
Hloubka	43 mm
Hmotnost	0,2 kg
Hysteresis Humidity	4% RH @ +25°C, 50% RH
Hysteresis Temperature	2K @ +25°C, 50% RH
Materiál těla	Plast
Náběh max.	30 A
Napětí max.	60 V dc
Napětí min	20 V dc
Odolnost kontaktů	<10 mΩ
Provozní teplota	-40°C ... +60°C
Provozní vlhkost	< 90% RH
Shoda s normami	CE, cULus, EAC, RoHS, UL, UL E164102, VDE
Šířka	60 mm
Teplota skladování	-40°C ... +60°C
Třída hořlavosti	UL94-V0
Třída krytí	IP20
Typ kontaktu	Přepínací
Vlhkost skladování	<90% RH
Výška	77 mm

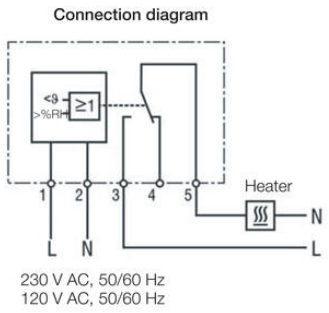

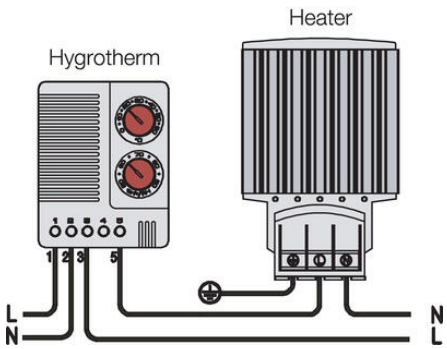

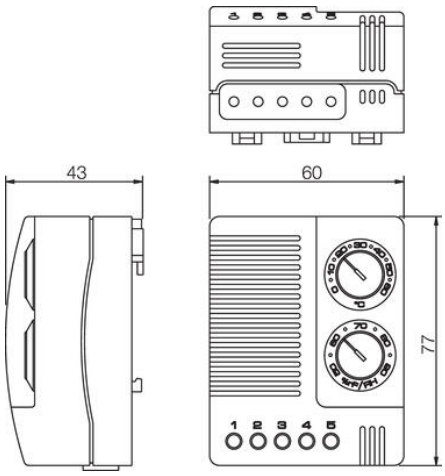

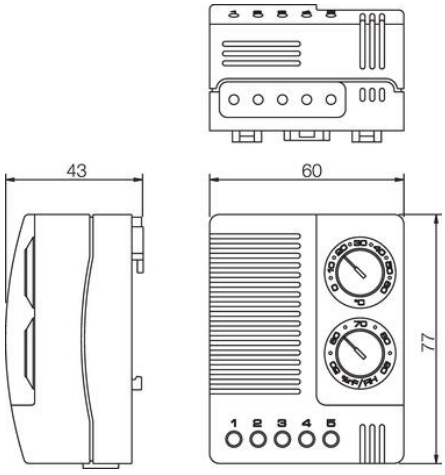
43
60
77

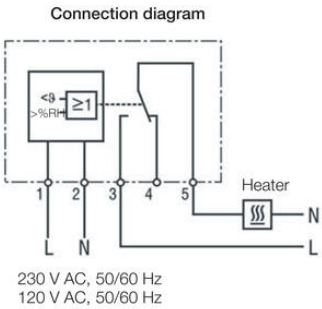
Connection diagram
Heater
N
L
L N
230 V AC, 50/60 Hz
120 V AC, 50/60 Hz

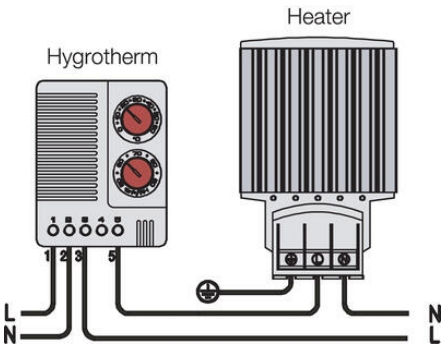
Hygrotherm
Heater
L
N
N
L